Le 14 mai 1965

Baptême officiel du STRADAIR - BERLIET
SOUS LE CIEL DE PROVENCE
Parrains : Louis ERLO pour la beauté formelle
et Gil DELAMARE pour les prouesses techniques

© Fondation Berliet – Lyon

Le 14 mai 1965, aux Baux de Provence, Paul Berliet présente le nouveau camion Stradair. Le nom choisi vient de la contraction des mots *Strada* (route en italien) et *Air*.

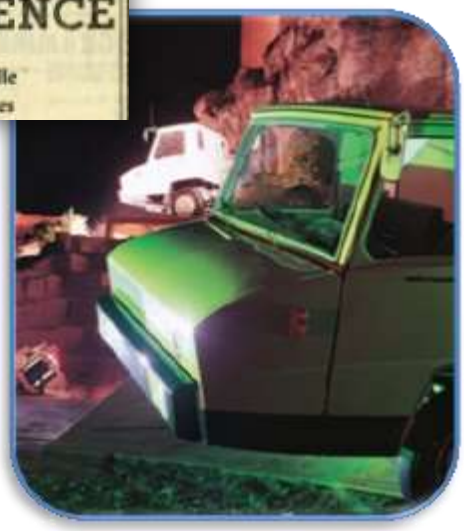

Ses qualités :

- performant,
- robuste,
- fonctionnel,
- d'un confort équivalent à celui d'une voiture de tourisme.

Un mode de suspension révolutionnaire :
la suspension « airlam », qui combine "lames de ressorts et coussins d'air".

« Démonstration époustouflante s'il en fut, avec balancements à grande vitesse, dérapages contrôlés , têtes à queue sur le gravillon et, pour terminer un exploit unique au monde pour un poids lourd , un saut de 15m, à 90 km/h sur un tremplin de 38 cm. Grâce à sa suspension « Airlam » et à coussins d'air, le véhicule se reçut fort bien, permettant à Gil Delamare d'ajouter un nouveau fleuron à la série de ses acrobaties ».*
(La Dernière Heure Lyonnaise – 16 /05/1965)

**Gil Delamare (1924 – 1966) était un cascadeur et acteur français.*

Radioscopie du STRADAIR

De nouvelles performances

Réceptionné aux Mines le 8 juin 1965.

- moteur 4 cylindres 120x130, cylindrée 5,8 l. – 120 ch - boîte 5 vitesses AV. synchro + 1 AR.
- suspension :
  - AV. ressorts à lames + 2 coussins pneumatiques à souplesse variable
  - AR. ressorts à lames + 4 coussins pneumatiques à souplesse variable
- P.T.C. 8 500 kg – P.T.R. 17 500 kg.

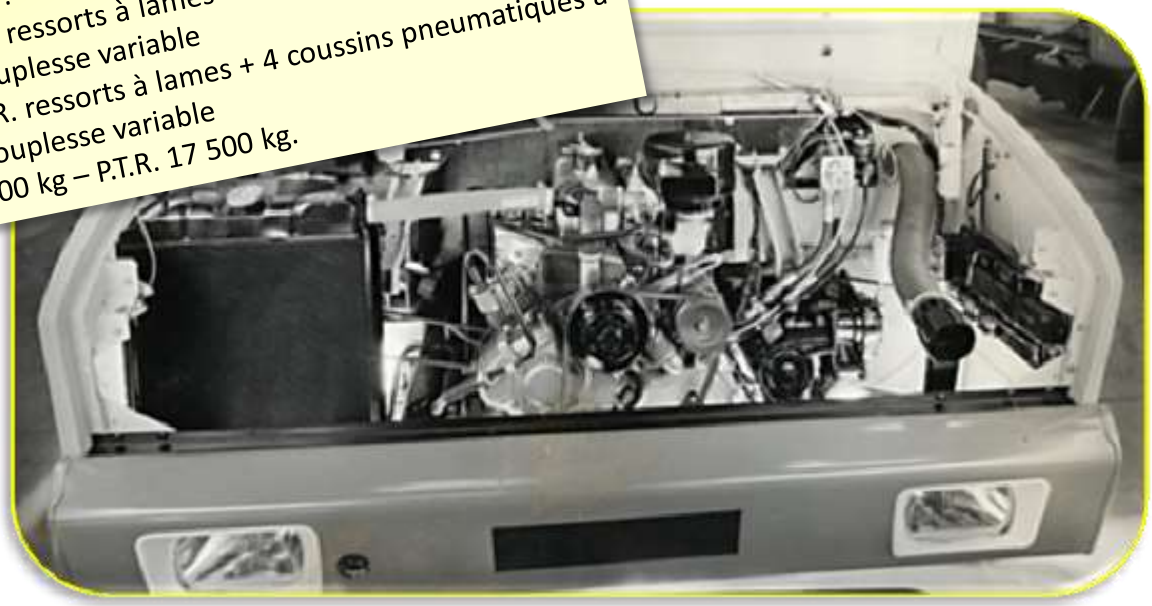

Tous ses composants sont nouveaux à l'exception du moteur diesel Berliet 4 cylindres 120 x 130 à injection directe, 120 ch., lancé un an auparavant. Il est couplé à une nouvelle boîte de vitesses Berliet, BXSL, en alliage léger, de cinq rapports synchronisés. Nouveau, le pont AR de type banjo à simple réduction, est particulièrement résistant.

© Fondation Berliet – Lyon

L'accès à l'habitacle se fait facilement grâce à un marchepied de 40 cm, le plancher étant à 80 cm du sol.

TECHNIQUES NOUVELLES. Un châssis qui résiste à toutes les torsions: entretoise centrale en X; tous les assemblages de torsion sont rivés. Suspension "AIRLAM": l'air, pour absorber les chocs et un faisceau de lames, solution la plus simple pour "positionner" les essieux à la traction, au freinage, et pour maintenir une suspension souple. Barres de torsion et amortisseurs incorporés. Correction d'assiette = plancher horizontal à hauteur constante.

stradair berliet
suspension pneumatique

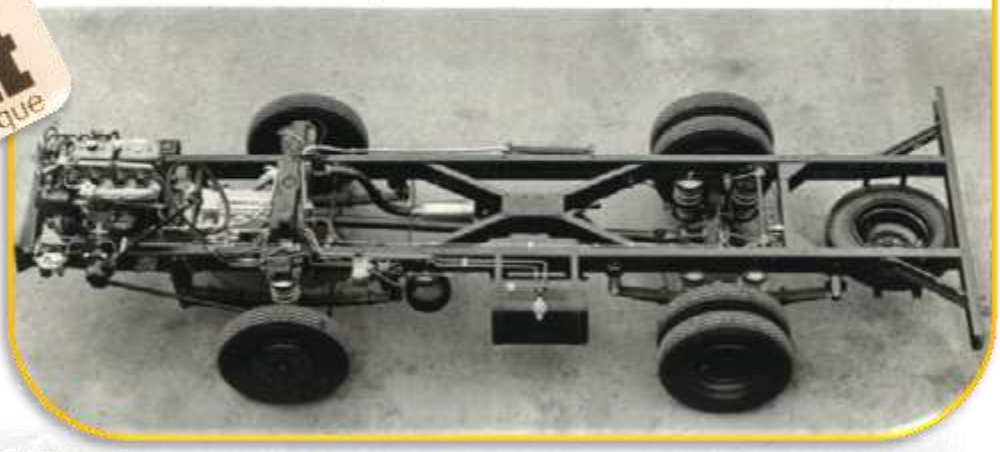

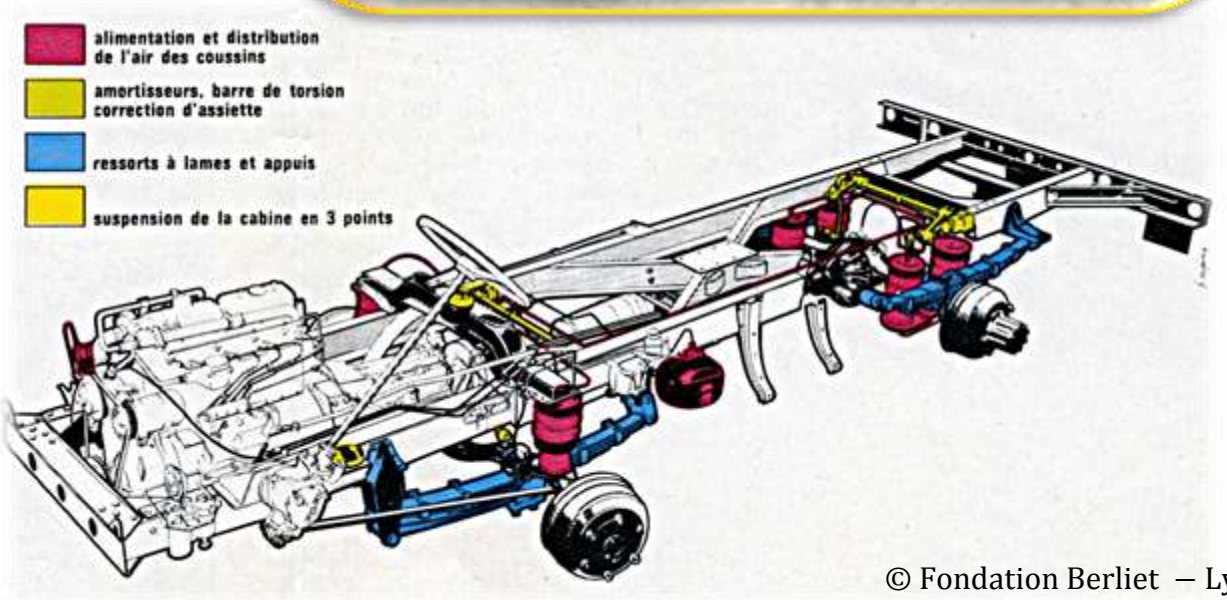

© Fondation Berliet – Lyon

« La suspension pneumatique maintient constante la hauteur du châssis par rapport au sol : dès que la charge augmente, de l'air est admis dans les coussins pneumatiques dont la pression augmente. L'effet d'écrasement de la charge se trouve ainsi aussitôt compensé. »

Une cabine futuriste

Ni cabine normale ni cabine avancée, son étude a débuté en décembre 1961. Deux études sont menées parallèlement : cabine plastique et cabine tôle. Cette dernière est retenue en 1963. Le styling s'adjoint la collaboration du designer industriel Philippe Charbonneaux (1917 – 1998).

© Fondation Berliet – Lyon

Après décision de la direction générale Berliet sur un modèle, la réalisation d'une maquette en plastiline* au 1/5ème, puis d'un grand plan à l'échelle 1 servent à l'élaboration d'une maquette en plâtre, grandeur nature.

À cette dernière sont apportées les dernières retouches pour avoir au final un grand plan définitif assorti de toutes les cotes détaillées de la cabine qui sont calculées par ordinateur pour la première fois.

** La plastiline est une espèce de pâte à modeler.*

Fin 1963, le service Outillage confectionne une maquette grandeur nature en résine dite « maquette de référence » qui sert de base à la fabrication des outillages nécessaires à la production en série.

© Fondation Berliet – Lyon

Les parois métalliques sont garnies de revêtements tels que du simili au pavillon, de la moquette au tablier, du feutre sous le siège et du skaï aux portes. L'isolation thermique et phonique est particulièrement soignée. De nombreux équipements identiques à ceux d'une voiture s'ajoutent au siège réglable en hauteur et latéralement, au chauffage et à l'aération dirigée afin de parfaire le confort annoncé.

Le résultat : une silhouette originale qui se distingue par sa ligne, son capot plongeant et une visibilité exceptionnelle.

© Fondation Berliet – Lyon

Sur les routes ...

Sa tenue de route exceptionnelle et la puissance de son moteur n'incitent pas le conducteur à lever le pied. La vitesse qui peut atteindre 117 km/h, met à rude épreuve les coussins d'air dont, par ailleurs, la fiabilité connaît quelques failles : ils ont tendance à se dégonfler après une nuit d'immobilisation, ce qui fait prendre de la gîte au véhicule.

© Fondation Berliet – Lyon

Sortie annuelle du C.A.B - 2014

… comme en ville

… Cependant, un des obstacles majeurs à sa spectaculaire percée vient d'une brutale réglementation qui, le 1er avril 1966, interdit la circulation et le stationnement à Paris des véhicules utilitaires de plus de 3,5 tonnes et d'une surface supérieure à 10 m².

© Fondation Berliet – Lyon

… le Stradair est partout !

Après le lancement, près de 1500 commandes sont enregistrées pour un total d'environ 6000 exemplaires sortis des ateliers de Vénissieux.

Le vehicule dans ses differentes versions sera construit jusqu en 1970.

© Fondation Berliet – Lyon

1965 2015
Bon Anniversaire le Stradair !!

Sources

Collector's n° 12 France-Routes / Charge Utile n° 51 – 52, mars & avril 1997

Archives Fondation Berliet – archives commerciales, études

Documents internes à la fondation Berliet

Les photographies sont issues des archives de la Fondation Berliet.

Fondation de l'Automobile Marius Berliet
39 avenue Esquirol
69003 Lyon
www.fondationberliet.org

Centre d'Archives et de Documentation
Tél: 04 78 54 15 34
Mail : centredoc.f.berliet@orange.fr

Gwladys Hémon et Nathalie Maubert - 06/2015

© Fondation Berliet – Lyon